КТ ТРОН

"Завод КТтрон"

Техническое решение по гидроизоляции конструкций очистных сооружений

г. Екатеринбург, 2015 г.

Схема устройства гидроизоляции на горизонтальных поверхностях

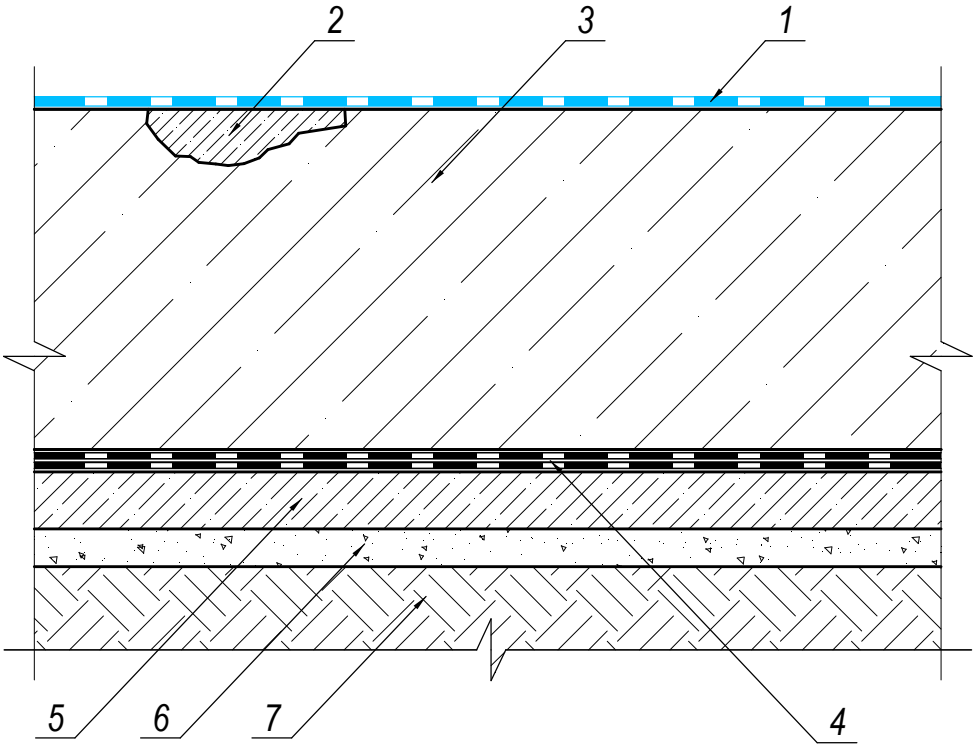

1 - "КТтрон-10 2К" или "КТтрон-10 1К", слой 2-4 мм
2 - "КТтрон-3" ("КТтрон-3 Л400" или "КТтрон-4 Л600")
3 - Железобетонная конструкция
4 - "KTROOF MOST F", 2 слоя (на предварительно огрунтованное основание материалом "Праймер битумный КТ")
5 - Бетонная бодготовка
6 - Уплотнённая песчаная подготовка
7 - Уплотнённый грунт

Согласовано

Взам. инв. №

Подп. и дата

Инв. № подл.

Изм.	Кол.уч.	Лист	№ док.	Подпись	Дата
Директор		Шуняев С.Н.			
Главн. инж.					
Разработал		Закиров Р.Т.			
Проверил		Степанов В.Б.			

Техническое решение по гидроизоляции конструкций очистных сооружений

Стадия	Лист	Листов
ТР	1	12

Схема устройства гидроизоляции на горизонтальных поверхностях

"Завод КТтрон"

Копировал

Формат А4

Схема устройства гидроизоляции на горизонтальных поверхностях в агрессивных средах

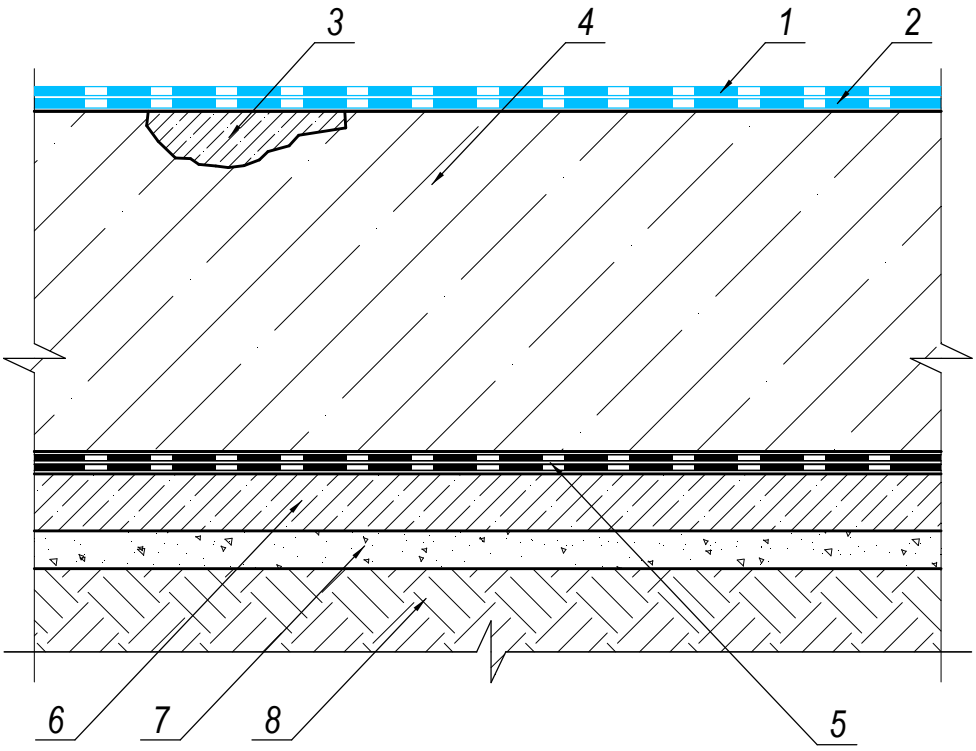

1 - "КТпротект Э-01" в 3-4 слоя
2 - "КТтрон-10 1К", слой 2-4 мм
3 - "КТтрон-3" ("КТтрон-3 Л400" или "КТтрон-4 Л600")
4 - Железобетонная конструкция
5 - "KTROOF MOST F", 2 слоя (на предварительно огрунтованное основание материалом "Праймер битумный КТ")
6 - Бетонная бодготовка
7 - Уплотнённая песчаная подготовка
8 - Уплотнённый грунт

Согласовано

Взам. инв. №

Подп. и дата

Инв. № подл.

Изм.	Кол.уч.	Лист	№ док.	Подпись	Дата
Директор		Шуняев С.Н.			
Главн. инж.					
Разработал		Закиров Р.Т.			
Проверил		Степанов В.Б.			

Техническое решение по гидроизоляции конструкций очистных сооружений

Стадия	Лист	Листов
ТР	2	12

Схема устройства гидроизоляции на горизонтальных поверхностях в агрессивных средах

"Завод КТтрон"

Копировал

Формат А4

Схема устройства гидроизоляции на вертикальных поверхностях

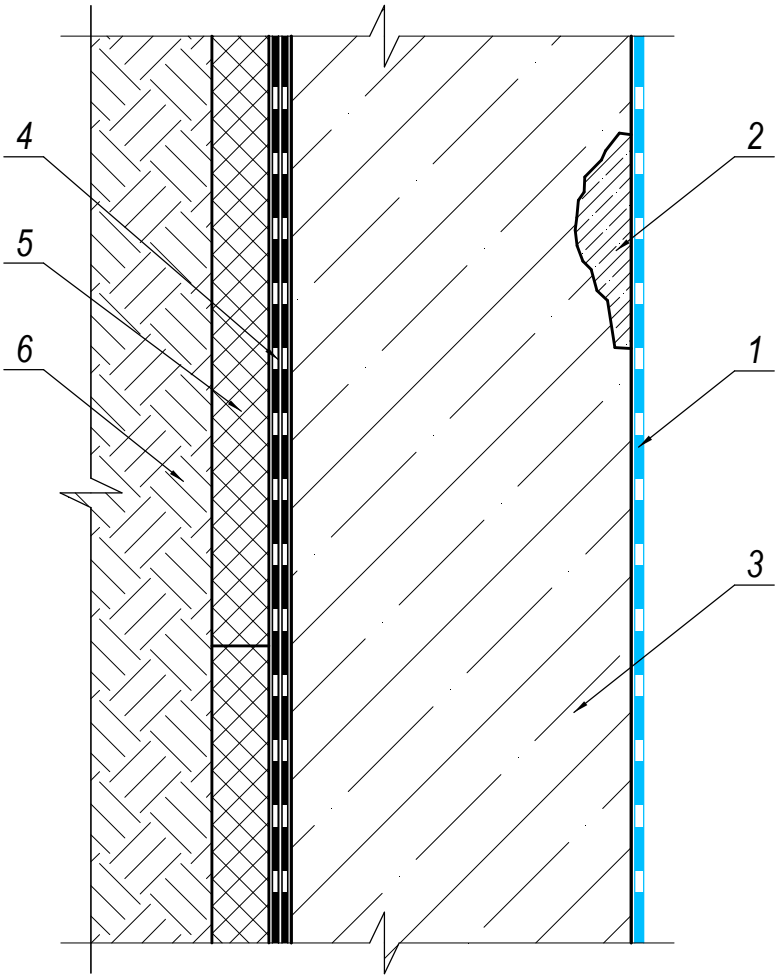

1 - "КТтрон-10 2К" или "КТтрон-10 1К", слой 2-4 мм
2 - "КТтрон-3" ("КТтрон-3 Т500" или "КТтрон-4 Т600")
3 - Железобетонная конструкция
4 - "KTROOF MOST F", 2 слоя (на предварительно огрунтованное основание материалом "Праймер битумный КТ")
5 - Экструдированный пенополистирол (приклеить на мастику)
6 - Обратная засыпка

Согласовано

Взам. инв. №

Подп. и дата

Инв. № подл.

Изм.	Кол.уч.	Лист	№ док.	Подпись	Дата
Директор		Шуняев С.Н.			
Главн. инж.					
Разработал		Закиров Р.Т.			
Проверил		Степанов В.Б.			

Техническое решение по гидроизоляции конструкций очистных сооружений

Стадия	Лист	Листов
ТР	3	12

Схема устройства гидроизоляции на вертикальных поверхностях

"Завод КТтрон"

Копировал

Формат А4

Схема устройства гидроизоляции на вертикальных поверхностях в агрессивных средах

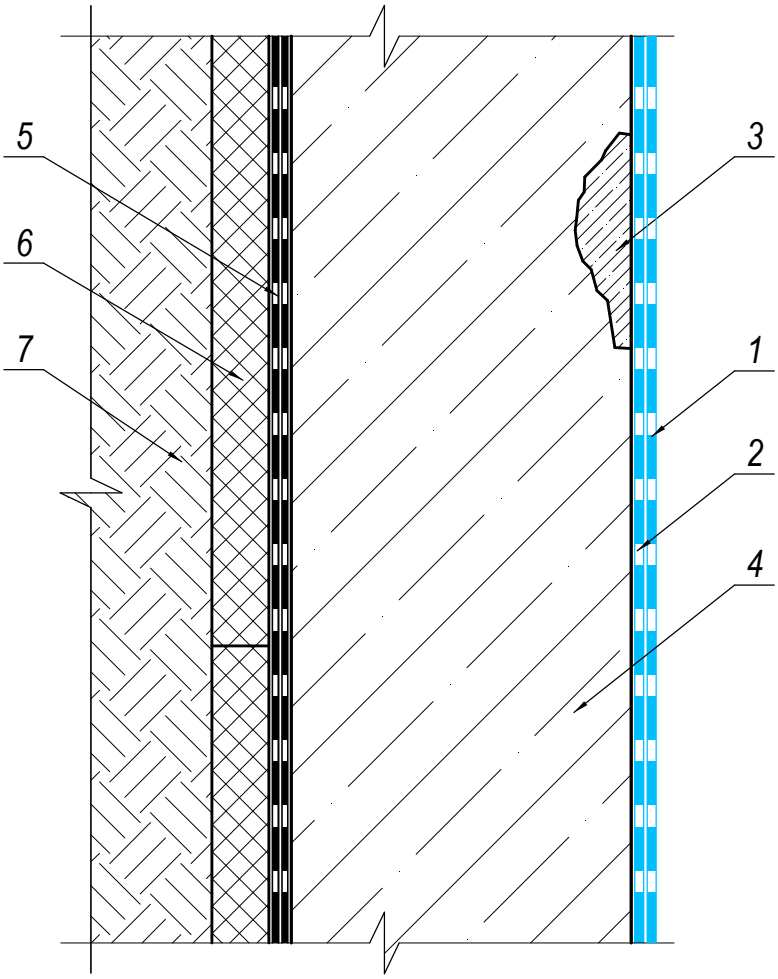

1 - "КТпротект Э-01" в 3-4 слоя
2 - "КТтрон-10 1К", слой 2-4 мм
3 - "КТтрон-3" ("КТтрон-3 Т500" или "КТтрон-4 Т600")
4 - Железобетонная конструкция
5 - "KTROOF MOST F", 2 слоя (на предварительно огрунтованное основание материалом "Праймер битумный КТ")
6 - Экструдированный пенополистирол (приклеить на мастику)
7 - Обратная засыпка

Согласовано

Взам. инв. №

Подп. и дата

Инв. № подл.

Изм.	Кол.уч.	Лист	№ док.	Подпись	Дата
Директор		Шуняев С.Н.			
Главн. инж.					
Разработал		Закиров Р.Т.			
Проверил		Степанов В.Б.			

Техническое решение по гидроизоляции конструкций очистных сооружений

Стадия	Лист	Листов
ТР	4	12

Схема устройства гидроизоляции на вертикальных поверхностях в агрессивных средах

"Завод КТтрон"

Копировал Формат А4

Схема устройства гидроизоляции в местах крепления оборудования

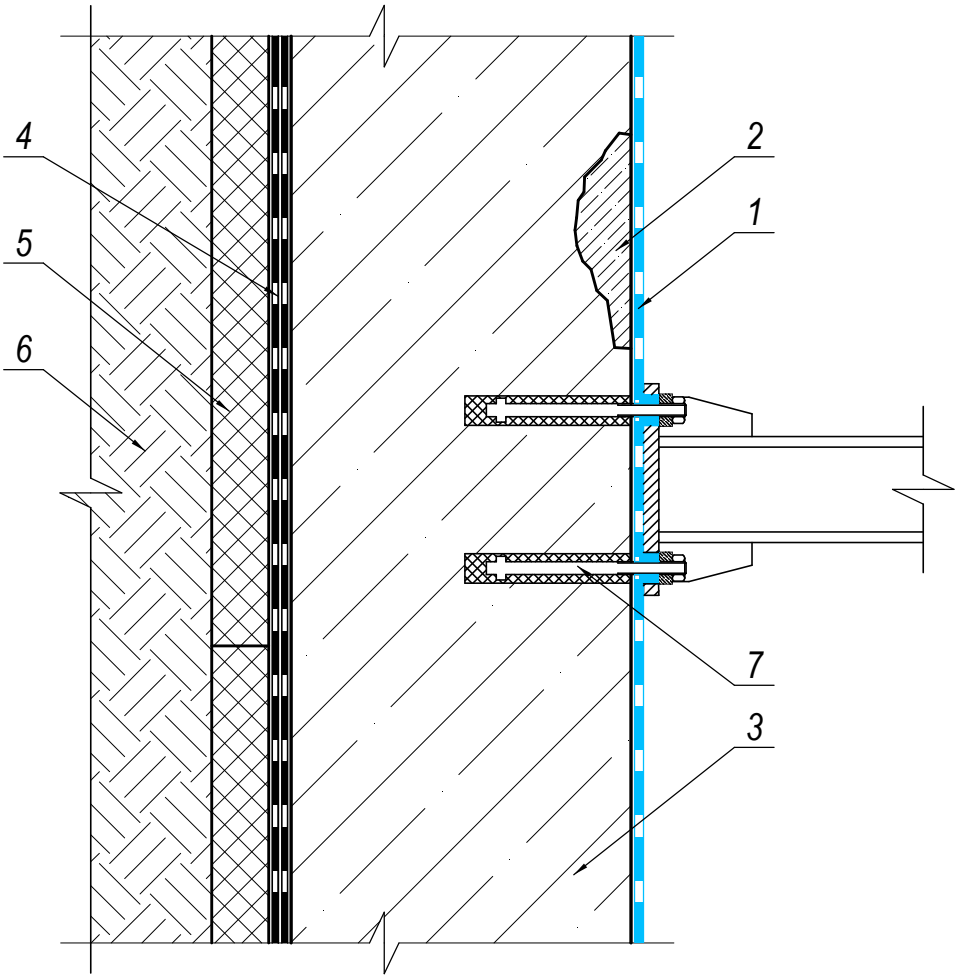

1 - "КТтрон-10 2К" или "КТтрон-10 1К", слой 2-4 мм
2 - "КТтрон-3" ("КТтрон-3 Т500" или "КТтрон-4 Т600")
3 - Железобетонная конструкция
4 - "KTROOF MOST F", 2 слоя (на предварительно огрунтованное основание материалом "Праймер битумный КТ")
5 - Экструдированный пенополистирол (приклеить на мастику)
6 - Обратная засыпка
7 - Анкерный болт

Согласовано

Взам. инв. №

Подп. и дата

Инв. № подл.

Изм.	Кол.уч.	Лист	№ док.	Подпись	Дата
Директор		Шуняев С.Н.			
Главн. инж.					
Разработал		Закиров Р.Т.			
Проверил		Степанов В.Б.			

Техническое решение по гидроизоляции конструкций очистных сооружений

Стадия	Лист	Листов
ТР	5	12

Схема устройства гидроизоляции в местах крепления оборудования

"Завод КТтрон"

Копировал Формат А4

Схема устройства гидроизоляции в местах примыкания конструкций

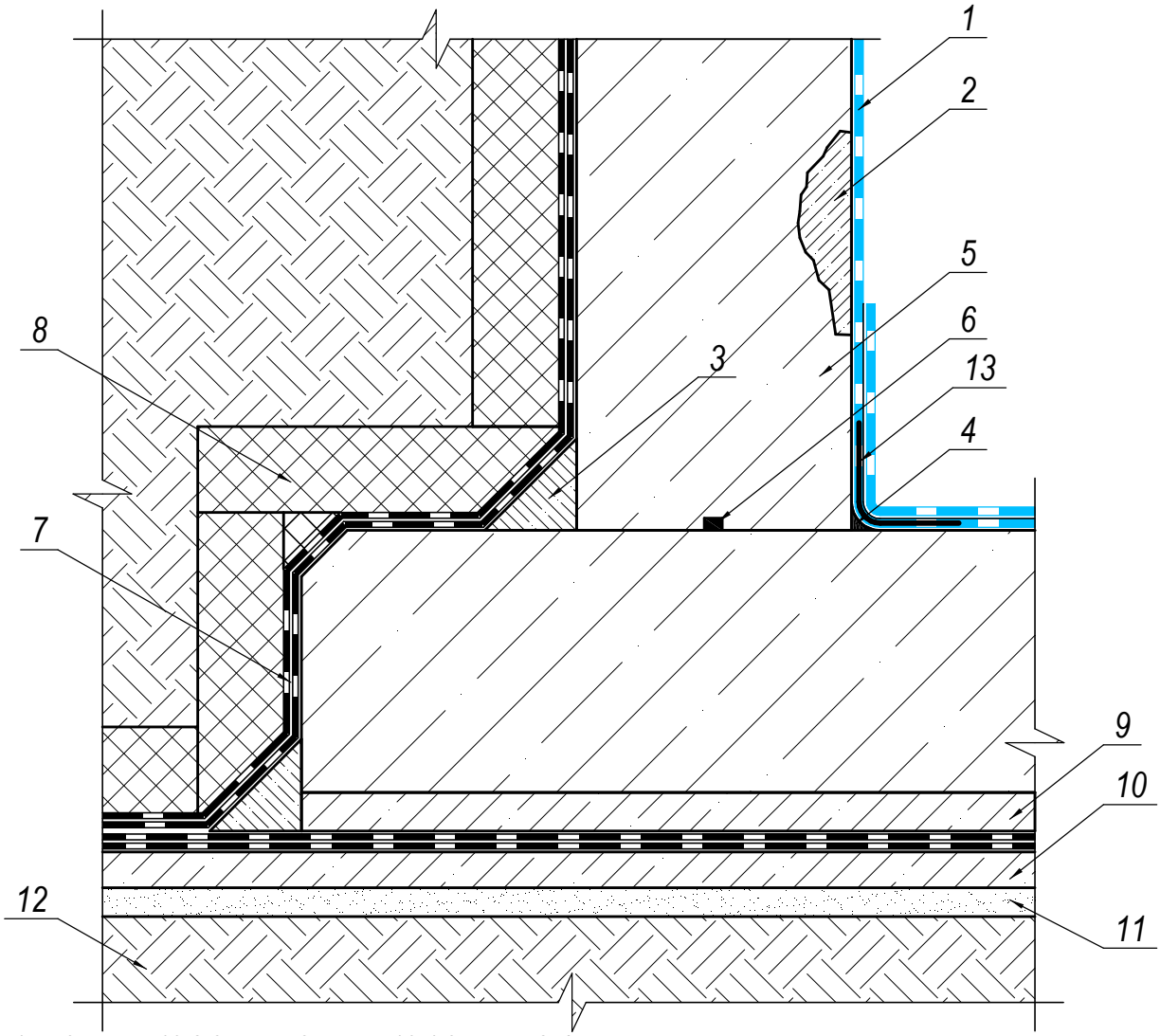

1 - "КТтрон-10 2К" или "КТтрон-10 1К", слой 2-4 мм
2 - "КТтрон-3" ("КТтрон-3 Т500" или "КТтрон-4 Т600")
3 - Галтель со сторонами 100х100 мм из ремонтного материала "КТтрон -3"
4 - Галтель радиусом 30 мм из ремонтного материала "КТтрон-3"
5 - Железобетонная конструкция
6 - "КТтрон-Гидрошнур НП" ПСС-20/10
7 - "KTROOF MOST F", 2 слоя (на предварительно огрунтованное основание материалом "Праймер битумный КТ")
8 - Экструдированный пенополистирол (приклеить на мастику)
9 - Защитная стяжка толщиной не менее 50 мм
10 - Бетонная подготовка
11 - Уплотнённая выравнивающая песчаная подготовка
12 - Уплотнённый грунт
13 - "КТтрон-Гидролента DSL-PERFOR"

Согласовано

Взам. инв. №

Подп. и дата

Инв. № подл.

Изм.	Кол.уч.	Лист	№ док.	Подпись	Дата
Директор		Шуняев С.Н.			
Главн. инж.					
Разработал		Закиров Р.Т.			
Проверил		Степанов В.Б.			

Техническое решение по гидроизоляции конструкций очистных сооружений

Стадия	Лист	Листов
ТР	6	12

Схема устройства гидроизоляции в местах примыкания конструкций

"Завод КТтрон"

Копировал

Формат А4

Схема устройства гидроизоляции в местах примыкания конструкций в агрессивных средах

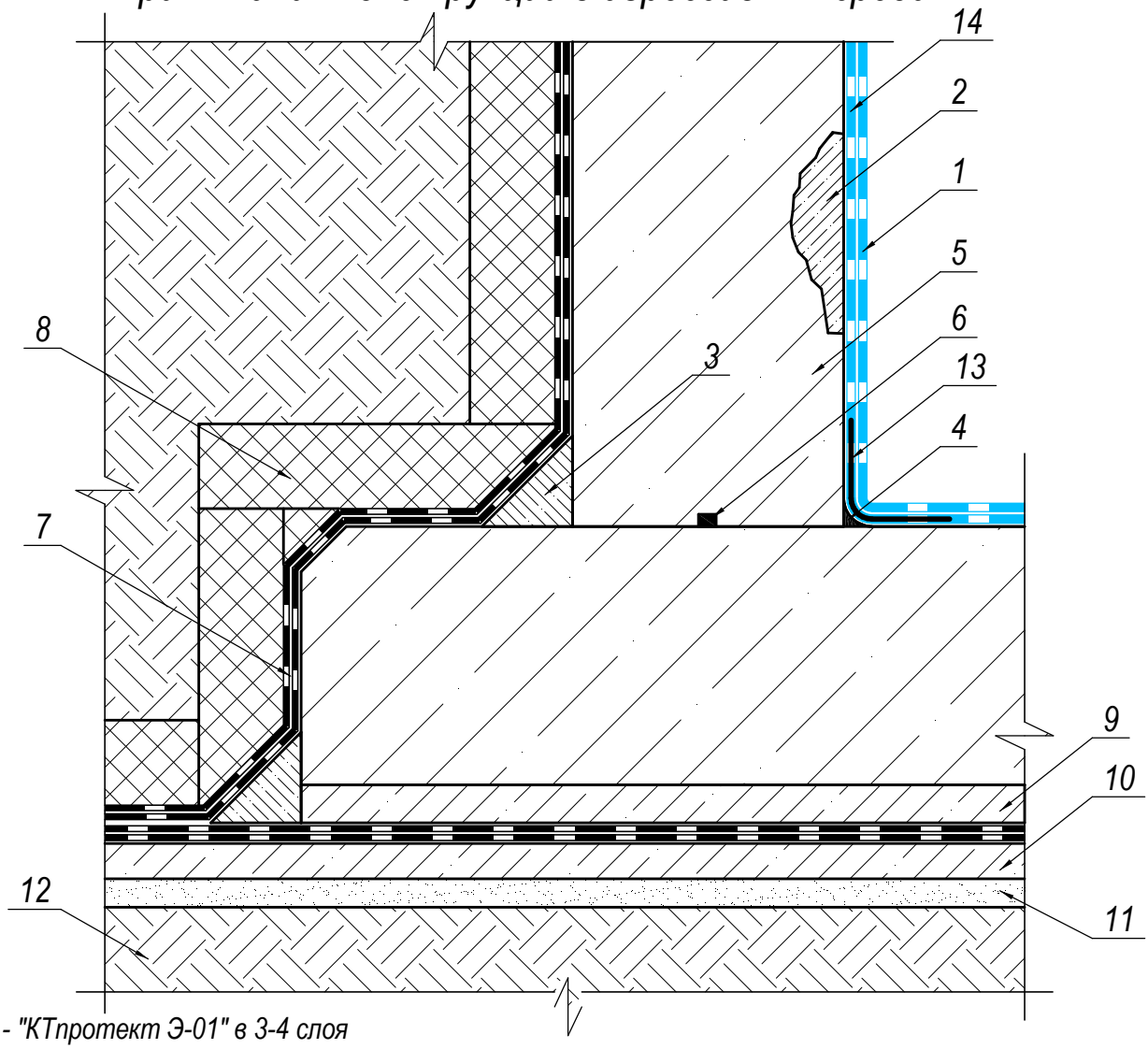

1 - "КТпротект Э-01" в 3-4 слоя
2 - "КТтрон-3" ("КТтрон-3 Т500" или "КТтрон-4 Т600")
3 - Галтель со сторонами 100х100 мм из ремонтного материала "КТтрон -3"
4 - Галтель радиусом 30 мм из ремонтного материала "КТтрон-3"
5 - Железобетонная конструкция
6 - "КТтрон-Гидрошнур НП" ПСС-20/10
7 - "KTROOF MOST F", 2 слоя (на предварительно огрунтованное основание материалом "Праймер битумный КТ")
8 - Экструдированный пенополистирол (приклеить на мастику)
9 - Защитная стяжка толщиной не менее 50 мм
10 - Бетонная подготовка
11 - Уплотнённая выравнивающая песчаная подготовка
12 - Уплотнённый грунт
13 - "КТтрон-Гидролента DSL-PERFOR"
14 - "КТтрон-10 1К", слой 2-4 мм

Согласовано

Взам. инв. №

Подп. и дата

Инв. № подл.

Изм.	Кол.уч.	Лист	№ док.	Подпись	Дата

Техническое решение по гидроизоляции конструкций очистных сооружений

Стадия	Лист	Листов
ТР	7	12

Директор	Шуняев С.Н.	
Главн. инж.		
Разработал	Закиров Р.Т.	
Проверил	Степанов В.Б.	

Схема устройства гидроизоляции в местах примыкания конструкций в агрессивных средах

"Завод КТтрон"

Копировал

Формат А4

Схема устройства гидроизоляции в местах ввода коммуникаций (новое строительство)

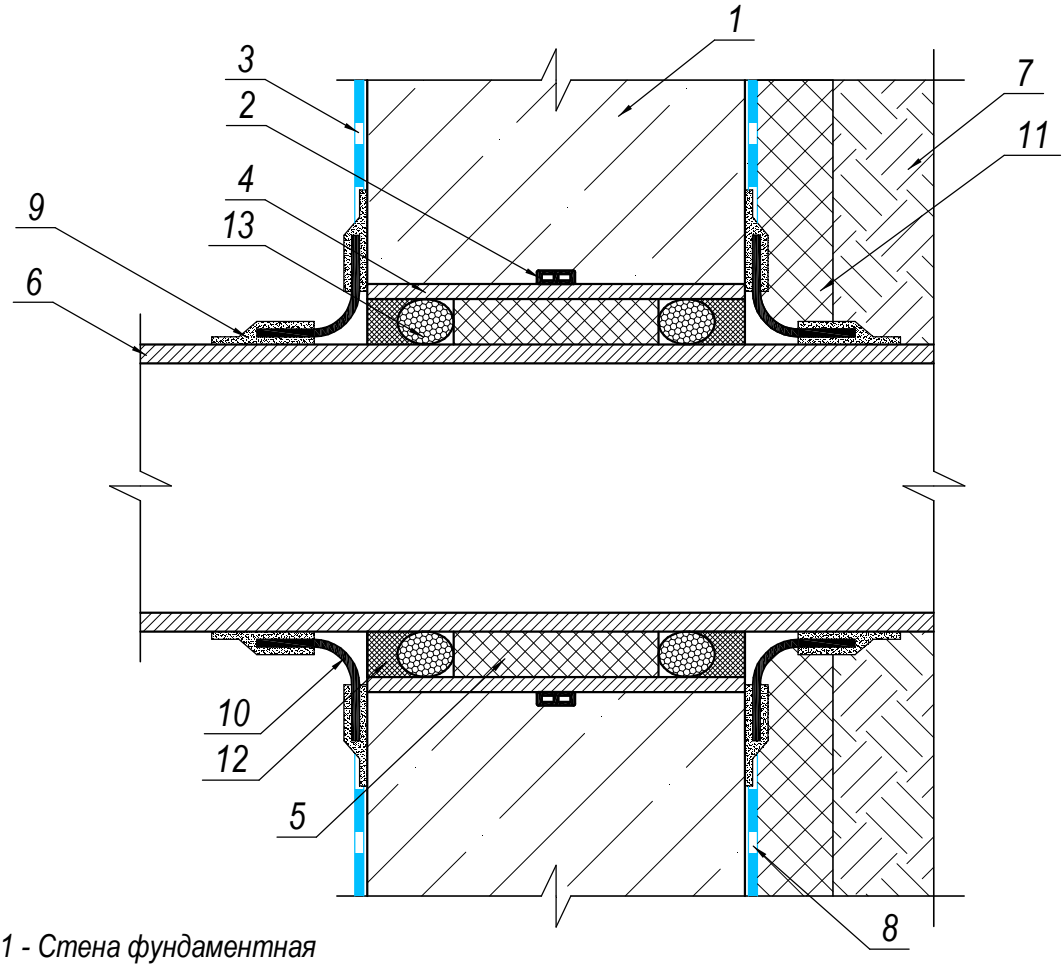

1 - Стена фундаментная
2 - "КТтрон-Гидрошнур НП" ПС-20/07-2К (или ПС-25/07-3К)
3 - "КТтрон-10 2К" или "КТтрон-10 1К", слой 2-4 мм
4 - Стальная гильза (толщина стенки не менее 2 мм) - зазор между трубопровобом 5-10 мм
5 - Монтажная пена
6 - Трубопровод
7 - Грунт обратной засыпки
8 - "КТтрон-10 2К" или "КТтрон-10 1К", слой 2-4 мм
9 - "Клей эпоксидный КТтрон"
10 - "КТтрон-Гидролента ТРЕ"
11 - Экструдированный пенополистирол (приклеить на мастику)
12 - "КТ гиперфлекс", 5-10 мм
13 - Разделительный шнур (типа "Вилатерм") диаметром на 20 % больше ширины шва

Согласовано

Взам. инв. №

Подп. и дата

Инв. № подл.

Изм.	Кол.уч.	Лист	№ док.	Подпись	Дата
Директор		Шуняев С.Н.			
Главн. инж.					
Разработал		Закиров Р.Т.			
Проверил		Степанов В.Б.			

Техническое решение по гидроизоляции конструкций очистных сооружений

Стадия	Лист	Листов
ТР	8	12

Схема устройства гидроизоляции в местах ввода коммуникаций (новое строительство)

"Завод КТтрон"

Копировал

Формат А4

Схема устройства гидроизоляции в местах ввода коммуникаций (ремонт)

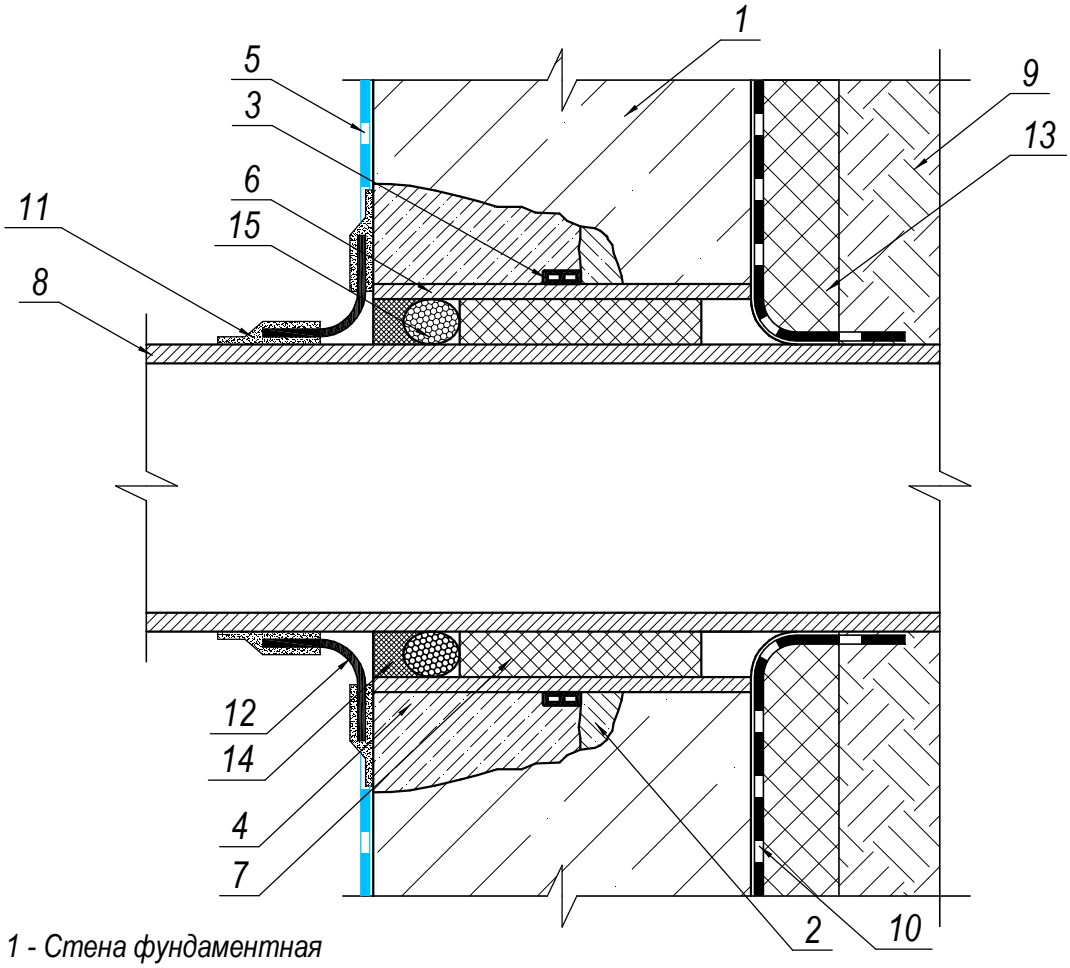

1 - Стена фундаментная
2 - "КТтрон-8"
3 - "КТтрон-Гидрошнур НП" ПС-20/07-2К (или ПС-25/07-3К)
4 - "КТтрон-3" ("КТтрон-3 Т500" или "КТтрон-4 Т600")
5 - "КТтрон-10 2К" или "КТтрон-10 1К", слой 2-4 мм
6 - Стальная гильза (толщина стенки не менее 2 мм) - зазор между трубопровобом 5-10 мм
7 - Монтажная пена
8 - Трубопровод
9 - Грунт обратной засыпки
10 - Существующая гидроизоляция
11 - "Клей эпоксидный КТтрон"
12 - "КТтрон-Гидролента ТРЕ"
13 - Существующий утеплитель
14 - "КТ гиперфлекс", 5-10 мм
15 - Разделительный шнур (типа "Вилатерм") диаметром на 20 % больше ширины шва

Согласовано

Взам. инв. №

Подп. и дата

Инв. № подл.

Изм.	Кол.уч.	Лист	№ док.	Подпись	Дата
Директор		Шуняев С.Н.			
Главн. инж.					
Разработал		Закиров Р.Т.			
Проверил		Степанов В.Б.			

Техническое решение по гидроизоляции конструкций очистных сооружений

Стадия	Лист	Листов
ТР	9	12

Схема устройства гидроизоляции в местах ввода коммуникаций (ремонт)

"Завод КТтрон"

Копировал Формат А4

Схема устройства гидроизоляции вертикального дефомационного шва с использованием центральной гидрошпонки

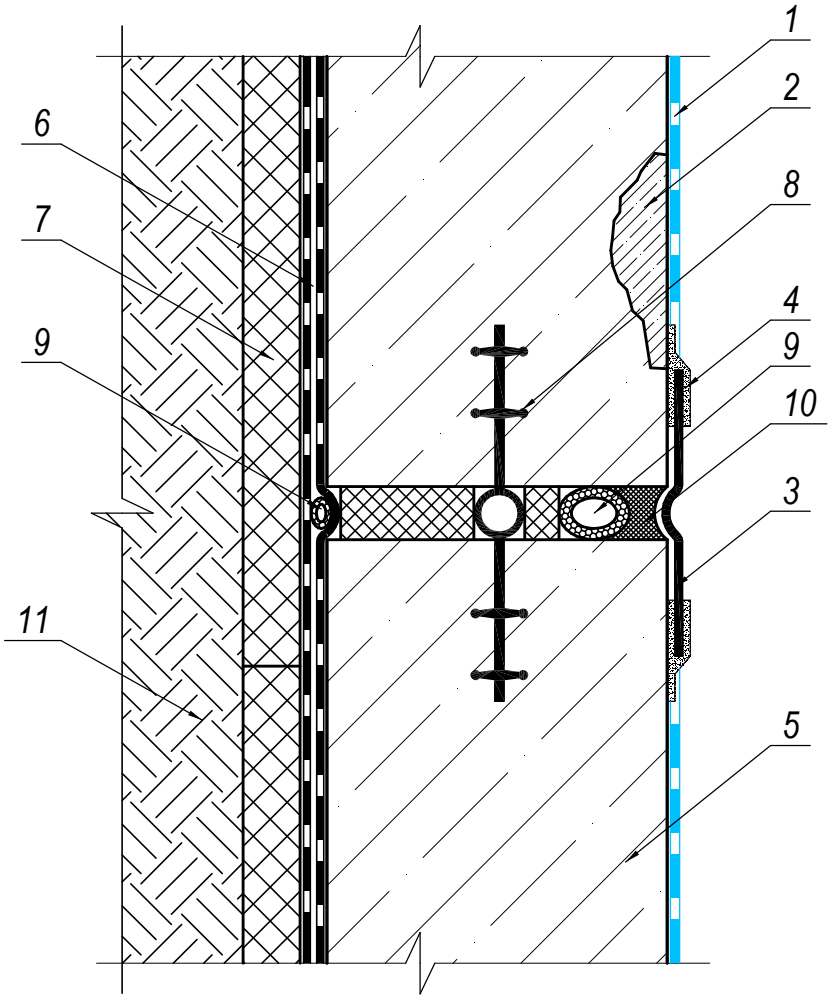

1 - "КТтрон-10 2К" или "КТтрон-10 1К", слой 2-4 мм
2 - "КТтрон-3" ("КТтрон-3 Т500" или "КТтрон-4 Т600")
3 - "КТтрон-Гидролента ТРЕ"
4 - "Клей эпоксидный КТтрон"
5 - Железобетонная стена
6 - "KTROOF MOST F", 2 слоя (на предварительно огрунтованное основание материалом "Праймер битумный КТ")
7 - Экструдированный пенополистирол (приклеить на мастику)
8 - Центральная гидрошпонка
9 - Уплотнительный шнур (типа "Валатерм")
10 - "КТ гиперфлекс"
11 - Грунт обратной засыпки

Согласовано

Взам. инв. №

Подп. и дата

Инв. № подл.

Изм.	Кол.уч.	Лист	№ док.	Подпись	Дата
Директор		Шуняев С.Н.			
Главн. инж.					
Разработал		Закиров Р.Т.			
Проверил		Степанов В.Б.			

Техническое решение по гидроизоляции конструкций очистных сооружений

Стадия	Лист	Листов
ТР	10	12

Схема устройства гидроизоляции вертикального дефомационного шва с использованием центральной гидрошпонки

"Завод КТтрон"

Копировал

Формат А4

Схема устройства гидроизоляции горизонтального дефомационного шва с использованием центральной гидрошпонки

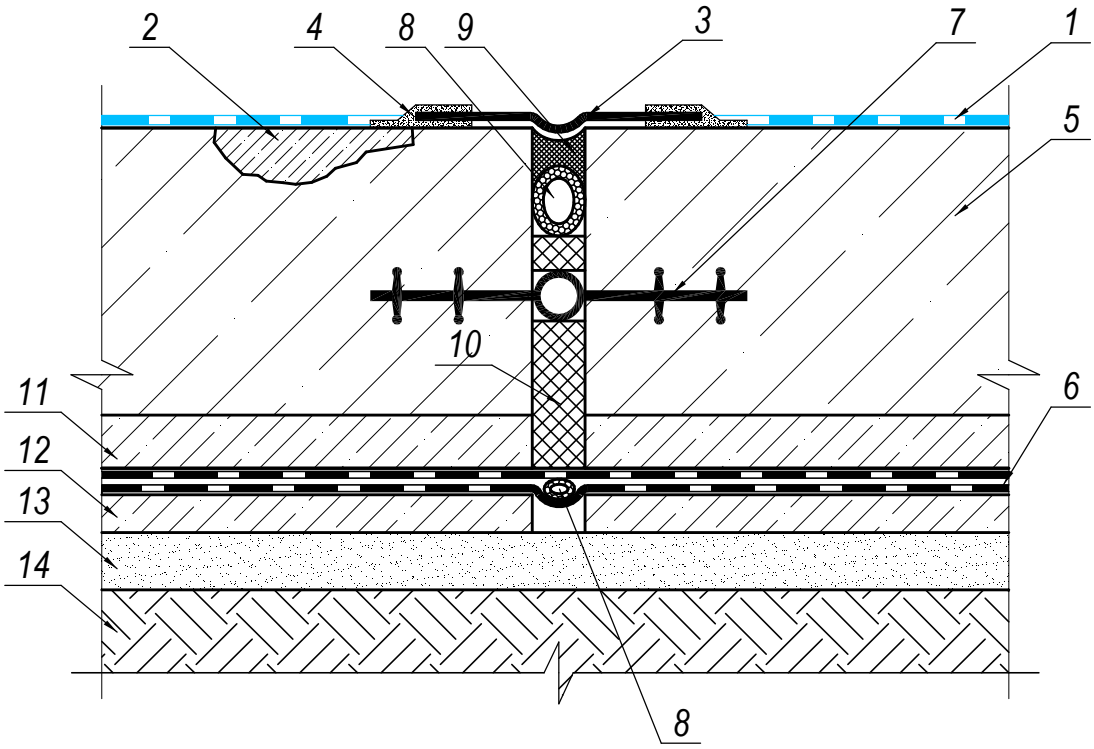

1 - "КТтрон-10 2К" или "КТтрон-10 1К", слой 2-4 мм
2 - "КТтрон-3" ("КТтрон-3 Л400" или "КТтрон-4 Л600")
3 - "КТтрон-Гидролента ТРЕ"
4 - "Клей эпоксидный КТтрон"
5 - Железобетонная конструкция
6 - "KTROOF MOST F", 2 слоя (на предварительно огрунтованное основание материалом "Праймер битумный КТ")
7 - Центральная гидрошпонка
8 - Уплотнительный шнур (типа "Валатерм")
9 - "КТ гиперфлекс"
10 - Экструдированный пенополистирол (приклеить на мастику)
11 - Защитная стяжка толщиной не менее 50 мм
12 - Бетонная подготовка
13 - Уплотнённая выравнивающая песчаная подготовка
14 - Уплотнённый грунт

Согласовано

Взам. инв. №

Подп. и дата

Инв. № подл.

Изм.	Кол.уч.	Лист	№ док.	Подпись	Дата
Директор		Шуняев С.Н.			
Главн. инж.					
Разработал		Закиров Р.Т.			
Проверил		Степанов В.Б.			

Техническое решение по гидроизоляции конструкций очистных сооружений

Стадия	Лист	Листов
ТР	11	12

Схема устройства гидроизоляции горизонтального дефомационного шва с использованием центральной гидрошпонки

"Завод КТтрон"

Копировал

Формат А4

Схема устройства гидроизоляции горизонтального дефомационного шва с использованием внешней гидрошпонки

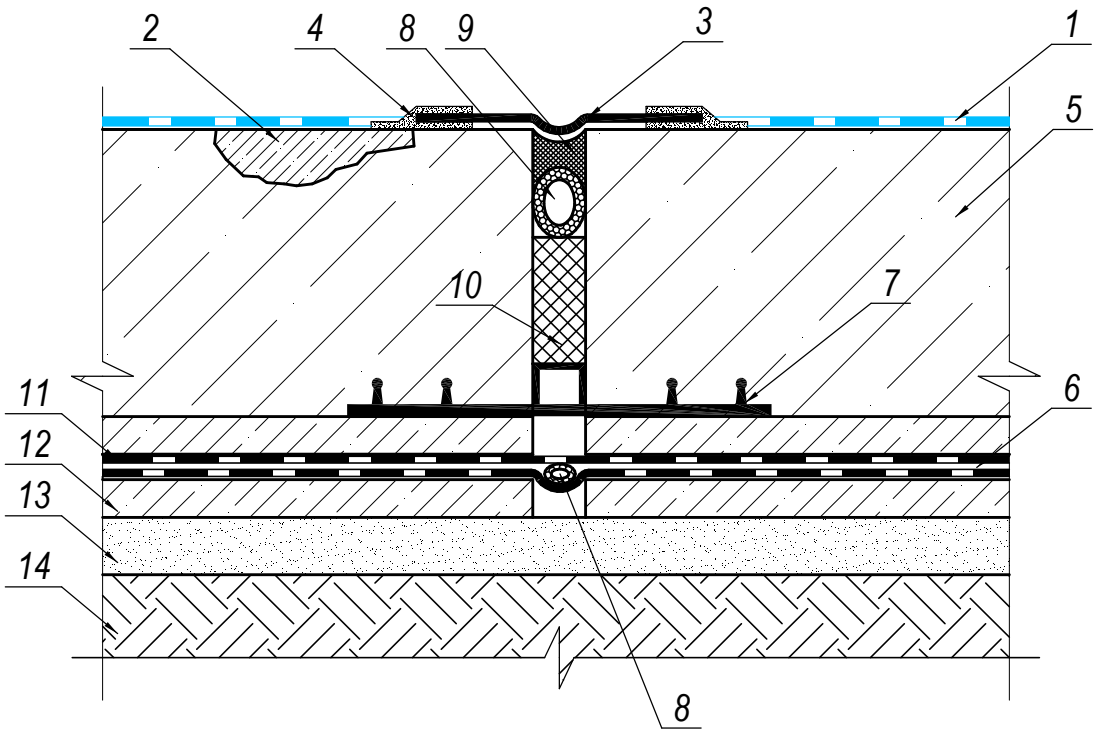

1 - "КТтрон-10 2К" или "КТтрон-10 1К", слой 2-4 мм
2 - "КТтрон-3" ("КТтрон-3 Т500" или "КТтрон-4 Т600")
3 - "КТтрон-Гидролента ТРЕ"
4 - "Клей эпоксидный КТтрон"
5 - Железобетонная конструкция
6 - "KTROOF MOST F", 2 слоя (на предварительно огрунтованное основание материалом "Праймер битумный КТ")
7 - Внешняя гидрошпонка
8 - Уплотнительный шнур (типа "Валатерм")
9 - "КТ гиперфлекс"
10 - Экструдированный пенополистирол (приклеить на мастику)
11 - Защитная стяжка толщиной не менее 50 мм
12 - Бетонная подготовка
13 - Уплотнённая выравнивающая песчаная подготовка
14 - Уплотнённый грунт

Согласовано

Взам. инв. №

Подп. и дата

Инв. № подл.

Изм.	Кол.уч.	Лист	№ док.	Подпись	Дата
Директор		Шуняев С.Н.			
Главн. инж.					
Разработал		Закиров Р.Т.			
Проверил		Степанов В.Б.			

Техническое решение по гидроизоляции конструкций очистных сооружений

Стадия	Лист	Листов
ТР	12	12

Схема устройства гидроизоляции горизонтального дефомационного шва с использованием внешней гидрошпонки

"Завод КТтрон"

Копировал

Формат А4